План кровли
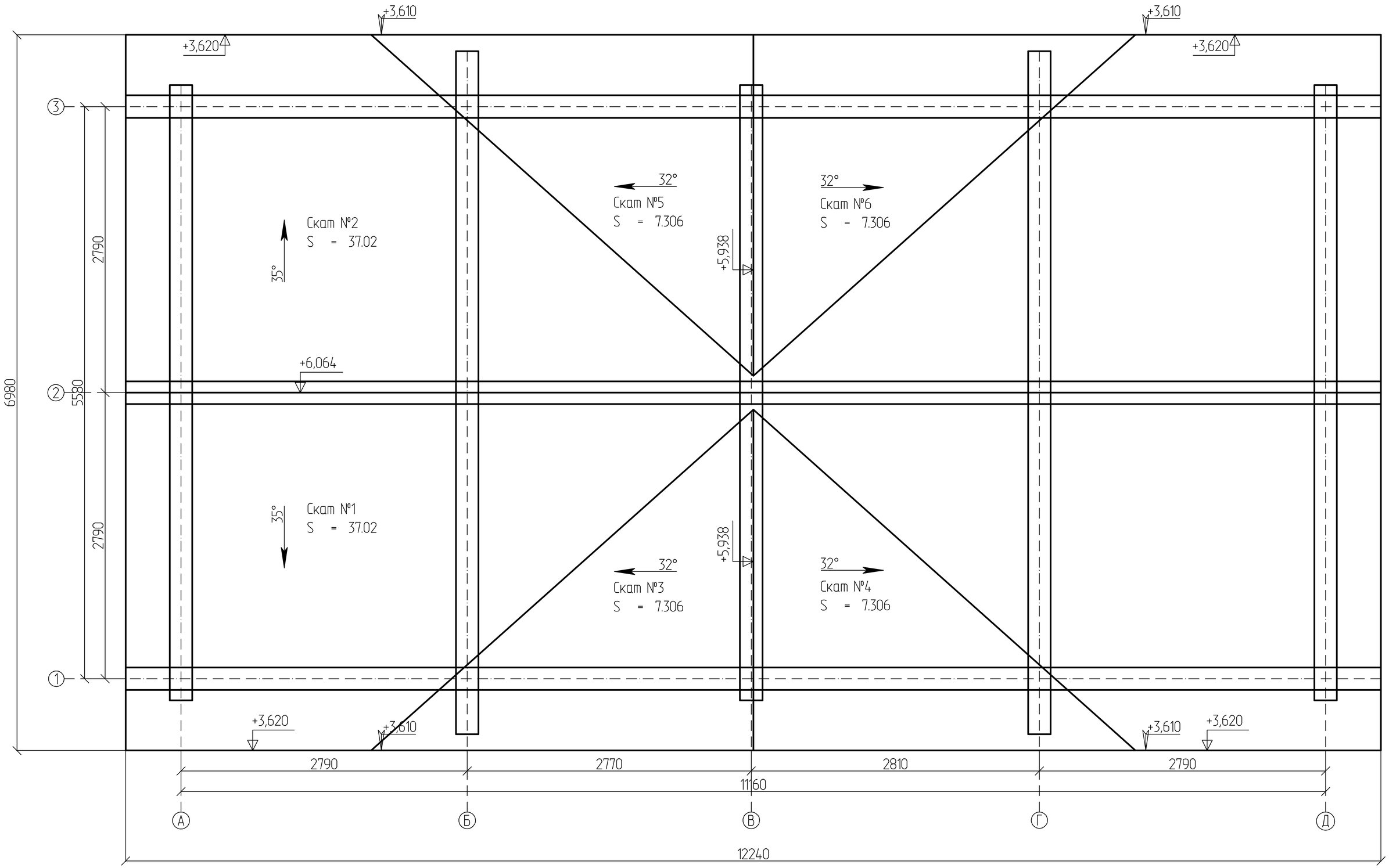
Всего по скатам:
S = 103.266